It is clear.

BESTELLNUMMER 100280

Benutzerhandbuch

Basic drum 25 (gravity)

DE V2-2023

www.filtreco.nl

Filtreco

Filtreco

Einleitung

Willkommen bei Filtreco: Filtersysteme für Koiteiche

Jeder Koi-Liebhaber weiß, wie wichtig eine gute Wasserqualität ist. Man benötigt also ein gutes Filtersystem für den Teich. Dann ist die Sache klar. Dann ist die Wahl eindeutig. Dann entscheidet man sich für Filtreco. Sie lieben Ihre Fische und vertrauen reinen Spezialisten. Sie wünschen sich einfach reines Wasser – klar und gesund für Ihre Fische. Aber für reines Wasser müssen Sie das passende Filtersystem für Ihre spezifische Situation wählen. Aus diesem Grund bietet Filtreco das breiteste Sortiment an Teichfiltern an. Mit einem noch nie dagewesenen Serviceniveau, der geringsten Ausfallhäufigkeit und großem Installationskomfort. Um es klar zu sagen: Mit Filtreco entscheiden Sie sich für die beste Qualität. Technische Qualität und damit Lebensqualität für Ihre Koi.

It is clear.

Einleitung

Dies ist das Benutzerhandbuch für den Basic drum 25 (gravity).

Mit dem Kauf dieses Filtreco-Filters haben Sie eine ausgezeichnete Wahl getroffen. Bitte lesen Sie dieses Benutzerhandbuch sorgfältig durch, bevor Sie das Gerät in Gebrauch nehmen. Dadurch machen Sie sich mit dem Gerät vertraut. Alle Arbeiten an und mit diesem Gerät dürfen nur in Übereinstimmung mit diesem Handbuch durchgeführt werden.

Beachten Sie für eine ordnungsgemäße und sichere Verwendung unbedingt die Sicherheitshinweise. Bewahren Sie dieses Benutzerhandbuch sorgfältig auf und übergeben Sie es dem neuen Besitzer, wenn das Gerät den Eigentümer wechselt.

Filtreco
Nusterweg 69
NL-6136 KT Sittard
Die Niederlande

Handelskammernummer 14052952
Ust-ID NL 58.28.235.B01
Filtreco ist eine Marke von WTH B.V.

IBAN: NL39RABO0136750729
BIC: RABONL2U

+31 46 457 25 55
info@filtreco.nl
www.filtreco.nl

Inhaltsverzeichnis

Einleitung 03
Inhaltsverzeichnis 05
1. Lieferumfang 06
2. Produktbeschreibung 06
3. Filteraufbau 06
4. Gebrauch 06
5. Sicherheitshinweise 07
5.1 Gefahren, die durch die Kombination von Wasser und Elektrizität entstehen .. 07
5.2 Vorschriftsmäßige Elektroinstallation 07
5.3 Sicherer Gebrauch 07
6. Aufstellen und Einrichten 08
6.1 Anschluss Steuerkasten 08
6.2 Anschluss Elektroden und Höhenmessung 08
7. Inbetriebnahme 09
7.1 Reihenfolge der Inbetriebnahme 09
7.2 Einstellen der Höhenmessung 09
8. Steuerkasten 10
9. Reinigung und Wartung 10
10. Auftretende Störungen 11
11. Vorbereitungen für den Winter 11
12. Verschleißteile 11
13. Technische Daten 11
14. Technische Zeichnung 12
15. Zeichnung Aufbau am Teich 13

1. Lieferumfang

- PP-Behälter
- PP-Trommel
- Edelstahlplatte 70 Mikron
- PP-Rinne
- Höhenmessung mit 3 Stiften
- Trommelmotor
- Hochdruckpumpe
- Sprührohr mit 4 Düsen, von denen die erste eine höhere Durchflussmenge besitzt
- 2x Eingang 110 mm
- 2x Ausgang 110 mm
- 2x Trommel-Bypass 110 mm
- 1x Auslass 1 1/2" mit Kugelhahn
- Steuerkasten
- Deckel mit Deckelsicherung

2. Produktbeschreibung

Basis des Filters ist ein Behälter aus hochwertigem Polypropylen (PP). Es enthält eine Trommel mit beschichtetem Sieb. Die Trommel wird mittels Schwerkraft in einer Grube neben dem Teich installiert. Die Eingänge befinden sich unterhalb des Wasserstands und das verschmutzte Wasser gelangt mittels Schwerkraft über die Bodenabläufe oder Skimmer in die erste Filterkammer. Auf der Ausgangsseite wird das Wasser aus der Trommel abgesaugt. Da das Schmutzwasser durch die Trommel fließt, bleibt der Schmutz an der Innenseite der Trommel haften. Dadurch verringert sich die Wassermenge, die durch die Gaze dringen kann, und der Wasserstand an der Außenseite der Trommel sinkt. Die Höhenmessung erkennt dies und löst einen Spülzyklus aus. Dieser Zyklus besteht aus dem Aktivieren des Trommelmotors und der Düsenpumpe. Dadurch wird die Trommel in Rotation versetzt und die Düsen spritzen die Gaze sauber. Das Spritzwasser wird über den Abfluss in die Kanalisation abgeleitet. Dieser Zyklus wiederholt sich so oft wie nötig.

3. Filteraufbau

Das Filtergehäuse besteht aus einem PP-Behälter mit einer Trennwand. Die erste Trennwand ist mit einem Silikondichtungsstreifen versehen, der am Flansch das Schmutzwasser vom sauberen Wasser trennt. Außerdem wurden 2 Löcher in die Trennwand gebohrt, die mit einem Deckel abgedeckt sind. Im Falle einer Störung an der Trommelsteuerung können die Deckel entfernt werden und das Wasser kann an der Trommel vorbeifließen, um die Trommel ohne Filterfunktion zu umgehen. Auf diese Weise kann der biologische Filterstrecke in Ihrer Filteranordnung weiter genutzt werden.

Am Behälter ist eine abnehmbare Schmutzrinne angebracht. Die schräge Oberfläche beschleunigt das Wasser, sodass der Schmutz in den Abfluss mitgezogen wird. Der drum filter ist mit einem abnehmbaren PP-Sprührohr ausgestattet, das mit Flachstrahldüsen versehen ist. Die Düsen sind mit einem Schnellwechselsystem ausgestattet, sodass sie zur Reinigung leicht abgenommen werden können. Die Höhenmessung im Behälter besteht aus 3 Elektroden:

1. Spülzyklus aus (s)
2. Spülzyklus ein (l/h)
3. gemeinsame Elektrode (c)

Die Spülmenge ist einstellbar. Eine Hochdruckwasserpumpe wird von Ihnen angeschlossen, welche die Düsen während eines Sprühvorgangs mit Wasser unter hohem Druck versorgt.

Der Trommelmotor ist an der Außenseite der drum filter montiert und die Welle ist in der Montageplatte durch einen Dichtungsring abgedichtet. An der Trommel ist ein Flansch mit einem Rohr befestigt, mit dem die Welle verbunden ist. Um die Trommel zu entfernen, kann diese Rohr-Wellen-Verbindung leicht gelöst werden, woraufhin die Trommel entfernt werden kann. Der Motor muss hierbei nicht demontiert werden. Die Siebe können demontiert werden, indem die Laschen entfernt und die Schrauben mit der Abdeckplatte demontiert werden.

4. Gebrauch

Der Filtreco drum filter und alle anderen im Lieferumfang enthaltenen Teile und Komponenten dürfen nur wie folgt verwendet werden:

- zur Reinigung von Gartenteichen
- gemäß der Gebrauchsanweisung und den technischen Daten
- ausschließlich bei einer Wassertemperatur zwischen +4 °C und +35 °C
- ausschließlich für den Transport von Wasser geeignet
- nicht für gewerbliche oder industrielle Zwecke verwenden
- nicht für Salzwasser geeignet
- nie ohne fließendes Wasser verwenden
- nicht in Verbindung mit Chemikalien, Lebensmitteln und leicht entzündlichen oder explosiven Flüssigkeiten verwenden

5. Sicherheitshinweise

Dieses Gerät kann bei unsachgemäßem oder nicht bestimmungsgemäßem Gebrauch oder bei Nichtbeachtung der Sicherheitshinweise eine Gefahr für Personen und Gegenstände darstellen. Dieses Gerät darf nicht von Kindern und Jugendlichen unter 16 Jahren oder von Personen mit eingeschränkten körperlichen, geistigen oder sensorischen Fähigkeiten oder mangelnder Erfahrung und Kenntnis verwendet werden, sofern diese nicht beaufsichtigt werden oder in die sichere Verwendung des Geräts eingewiesen wurden und die damit verbundenen Gefahren verstanden haben. Kinder sollten darauf hingewiesen werden, dass sie nicht mit dem Gerät spielen dürfen. Die Reinigung und Wartung sollte von einem erwachsenen Benutzer durchgeführt werden. Dieser Vorgang darf nicht von Kindern durchgeführt werden, auch wenn sie beaufsichtigt werden.

5.1 Gefahren, die durch die Kombination von Wasser und Elektrizität entstehen

Die Kombination von Wasser und Elektrizität kann – bei unsachgemäßem Anschluss oder unsachgemäßer Verwendung – zu Stromschlägen führen, die ernste Verletzungen oder den Tod zur Folge haben können. Schalten Sie daher zuerst alle wasserführenden Geräte aus, bevor Sie das Wasser berühren.

5.2 Vorschriftsmäßige Elektroinstallation

Die Elektroinstallation muss den nationalen Vorschriften entsprechen und darf nur von einem staatlich zugelassenen Elektriker durchgeführt werden. Eine Person ist ein Elektriker, sofern diese aufgrund ihrer Ausbildung, Kenntnisse und Erfahrungen in der Lage und befugt ist, die ihr übertragenen Arbeiten zu beurteilen und auszuführen. Zur Arbeit als Fachkraft gehört auch das Erkennen möglicher Gefahren und die Beachtung der geltenden regionalen und nationalen Normen, Vorschriften und Bestimmungen.

- Zu Ihrer eigenen Sicherheit sollten Sie sich bei Fragen oder Problemen an einen Elektriker wenden.
- Das Gerät darf nur angeschlossen werden, sofern die elektrischen Daten des Geräts und des Netzteils übereinstimmen. Die Daten des Geräts sind in diesem Handbuch zu finden.
- Das Gerät muss durch einen Fehlerstromschutzschalter mit einem maximalen Nennfehlerstrom von 30 mA geschützt werden.
- Verwenden Sie nur spritzwassergeschützte Verlängerungskabel und Stromverteiler mit demselben Kabeldurchmesser wie die bereits mitgelieferten Kabel.
- Schützen Sie die Steckverbindungen vor Feuchtigkeit.
- Verwenden Sie das Gerät nur an einer vorschriftsmäßig installierten Steckdose ohne Dimmer.

5.3 Sicherer Gebrauch

- Benutzen Sie das Gerät nicht, wenn defekte elektrische Kabel oder ein defektes Gehäuse vorhanden sind.
- Bewegen Sie das Gerät niemals durch Ziehen an den Kabeln. Vermeiden Sie Spannung von elektrischen Kabeln.
- Verlegen Sie die Kabel so, dass sie nicht beschädigt werden und dass niemand darüber stolpern oder fallen kann.
- Öffnen Sie das Gehäuse des Gerätes oder Teile davon nur, wenn dies gemäß der Gebrauchsanweisung erforderlich ist.
- Führen Sie nur Arbeiten am Gerät aus, die in dieser Gebrauchsanweisung beschrieben sind.
- Wenden Sie sich an Filtreco, wenn die Probleme nicht gelöst werden können.
- Verwenden Sie nur Originalersatzteile für das Gerät.
- Nehmen Sie keine technischen Modifikationen am Gerät vor.
- Die Anschlusskabel dürfen nicht ausgetauscht werden. Bei einem kaputten Kabel muss das gesamte Gerät oder die betroffene Komponente ausgetauscht werden.
- Bei Verwendung im Freien muss der Steuerkasten überdacht und eine Regenhaube über dem Motor angebracht werden.
- Überspannungen in der Netzversorgung können zu Betriebsstörungen des Gerätes führen.
- Atmen Sie den Sprühnebel der Spüleinrichtung nicht ein. Der Sprühnebel kann schädliche Bakterien enthalten.
- Warten Sie einige Zeit nach Beendigung des Spülzyklus, bevor Sie den Deckel öffnen.

6. Aufstellen und Einrichten

Weicht die geplante Installation erheblich von den Empfehlungen in diesem Handbuch ab, lassen Sie von einem Fachmann prüfen, ob alle technischen Spezifikationen erfüllt sind.

Der drum Filter sollte immer eben und auf einem ebenen, glatten Untergrund aufgestellt werden. Es muss den gesamten Boden des Filters stützen. Die Präferenz liegt bei einem flachen Zementunterboden. Achten Sie bei der Positionierung des Filters darauf, dass um ihn herum etwas Platz ist, um die Bedienung und Wartung zu erleichtern. Der Wasserstand, bei dem der Filter eingesetzt werden sollte, ist durch einen Pfeil in der ersten Filterkammer gekennzeichnet. Dieser Wasserstand muss für eine einwandfreie Funktion der Filtersysteme stabil gehalten werden und darf nicht abweichen. Eine größere Abweichung führt zu einer Störung der Pegelmessung. Steigt der Wasserstand um mehr als 2 cm, fließt das Wasser über die Rinne ins Abwasser. Um den Wasserstand konstant zu halten, kann eine automatische Füllstation mit Überlauf am Teich angebracht werden.

Für einen optimalen Durchfluss sollten Sie alle 2 Einlassanschlüsse verwenden. Verwenden Sie beim Anschluss der Rohrleitungen vorzugsweise flexible Gummimanschetten und Bögen. Diese können kleine Maßunterschiede ausgleichen und haben eine schwingungsdämpfende Wirkung.

Bringen Sie Schieber- oder Kugelhähne vor und hinter dem Filter an, damit der Filter bei Wartungsarbeiten entleert werden kann.

Halten Sie ausreichend Abstand zwischen der Wand und der Rinne ein, um die Rinne ausbauen zu können.

Der Ablauf kann an einen Abfluss mit Ø 110 mm angeschlossen werden. Berücksichtigen Sie die Einrichtung eines ausreichenden Gefälles. Installieren Sie das Rohr vorzugsweise mit einer flexiblen Gummimanschette. Dies kann kleine Maßunterschiede ausgleichen und hat eine schwingungsdämpfende Wirkung. Sie kann auch abgenommen werden, um die Rinne auszubauen.

Verwenden Sie Rohre von guter Qualität und ausreichender Wandstärke.

Verwenden Sie vorzugsweise Bögen von 45 Grad.

Verlegen Sie die Rohre mit Gefälle, damit diese im Winter geleert werden können, um sie vor Frost zu schützen.

Achtung! Gefährliche elektrische Spannung. Dies kann zum Tod oder zu schweren Verletzungen bei der Verwendung von elektrischen Geräten oder Anlagen in oder an (Schwimm-) Teichen führen.

Nur in Übereinstimmung mit den nationalen und regionalen Vorschriften verwenden.

Verwenden Sie beim Aufstellen geeignete Transport- und Hebevorrichtungen.

6.1 Anschluss Steuerkasten

Öffnen Sie den Steuerkasten, **ohne dass sich der Stecker in der Steckdose befindet!**

Hängen Sie den Kasten mit 2 Schrauben in die dafür vorgesehene Aussparung auf der Rückseite des Kasten. Abstand der Löcher in der Wand: B = 100 mm. Zu beachten ist, dass die Kabellänge der Elektrogeräte 3 m beträgt. Achten Sie beim Öffnen des Kastens darauf, dass die Schrauben, die Sie zum Öffnen der Tür lösen müssen, nicht hervorstehen. Dies gilt auch für das Schließen des Kastens.

6.2 Anschluss Elektroden und Höhenmessung

Öffnen Sie den Steuerkasten, **ohne dass sich der Stecker in der Steckdose befindet!**

Lösen Sie die Kabelverschraubungen an der Seite des Kastens und schieben Sie diese über das entsprechende Kabel. Führen Sie das Kabel mit ausreichender Länge durch die Kabeldurchführung im Kasten. Schrauben Sie dann die Kabelverschraubung wieder auf die Kabeldurchführung. Schließen Sie die Elektroden wie unten gezeigt mit einem geeigneten Schraubendreher an. Die Etiketten auf den Elektroden entsprechen der Kodierung auf dem Anschluss im Kasten.

- das L/h-Kabel in den Anschluss B2
- das S-Kabel in den Anschluss B1
- das C-Kabel in den Anschluss B3

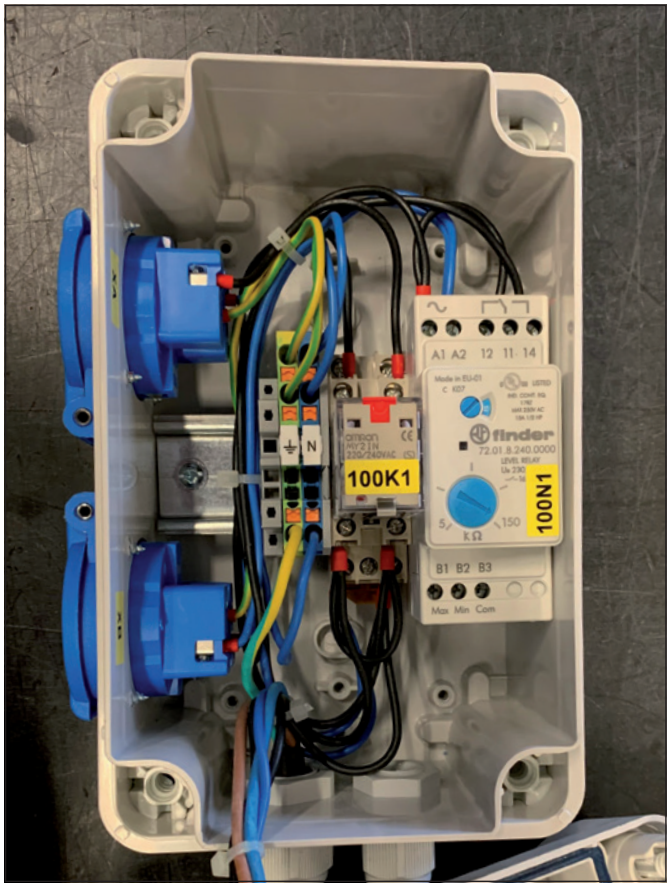

7. Inbetriebnahme

Vor der Inbetriebnahme der drum filter empfiehlt es sich, den Teich von Hand gründlich zu reinigen und, wenn möglich, die Leitungen zu spülen. Damit soll verhindert werden, dass der neu eingesetzte Filter eine Reihe von Spülvorgängen hintereinander durchführen muss.

Achtung! Gefährliche elektrische Spannung.

- Trennen Sie das Gerät von der Spannung, wenn Sie den Teich betreten.
- Sichern Sie das System gegen unbeabsichtigtes Einschalten.
- Schließen Sie das Gerät nicht an eine Stromversorgung mit Dimmer an.
- Verwenden Sie das Gerät nicht in Kombination mit einer Zeitschaltuhr.
- Schalten Sie das Steuergerät nur ein, wenn sich sowohl die Tauchpumpe als auch die Elektroden unterhalb des Wasserstands befinden.

7.1 Reihenfolge der Inbetriebnahme

- Entfernen Sie den Filterdeckel.
- Überprüfen Sie alle Ein- und Auslassanschlüsse.
- Überprüfen Sie die Rohrleitungen von der Pumpe zum Sprührohr auf Handdichtigkeit.
- Öffnen Sie die Ventile auf der Abflussseite.
- Öffnen Sie ein Ventil in der Zufuhrleitung.
- Füllen Sie den Teich und den Filter, bis der maximale Wasserstand erreicht ist.
- Passen Sie die Einstellung an, falls der Wasserstand nicht erreicht ist.
- Überprüfen Sie nochmals alle Ein- und Auslassanschlüsse.
- Stecken Sie die Stecker in die dafür vorgesehenen Anschlüsse:

Den Stecker der Sprühpumpe in den mit „pump“ gekennzeichneten Anschluss.
Den Stecker des Trommelmotors in den mit „motor“ gekennzeichneten Anschluss.

7.2 Einstellen der Höhenmessung

Die Höhenmessung besteht aus 3 Edelstahlelektroden:
- Die Elektrode „Spülzyklus aus“ - die kurze, umhüllte Elektrode
- Die flache Elektrode/„Spülzyklus an“-Elektrode - die lange, umhüllte Elektrode
- Die gemeinsame Elektrode - die lange, nicht umhüllte Elektrode

Die Spülelektroden sind standardmäßig auf die höchste Position eingestellt. Das bedeutet, dass der Filter nach einem Absinken des Wasserstands um ca. 220 mm spült.

Der Spülzyklus stoppt, nachdem der Wasserstand bis zur Hochstandselektrode gestiegen ist.

Wenn Sie diesen Spülzyklus etwas früher durchführen möchten, können Sie die Kabeldurchführung abschrauben und die Elektrode nach oben anpassen. Danach müssen Sie die Kabeldurchführung wieder festziehen.

Achtung!
Die kurze Elektrode muss sich immer ca. 20 mm unterhalb des Wasserstands befinden, gemessen bei eingeschalteten Wasserpumpen! Ist dies nicht der Fall, besteht die Gefahr, dass der Wasserstand nach einem Spülvorgang nicht mehr bis zur kurzen Elektrode ansteigt. Das Ergebnis ist, dass der Filter weiter spült und der Wasserstand im Teich stark sinkt!

Um dies zu vermeiden, muss die kurze Elektrode tief genug im Wasser stehen und der Zufluss muss ausreichend sein, um die Pumpe zu speisen, die das Wasser heraussaugt.

Ist der Teich so verschmutzt, dass der Spülzyklus weniger als 3 Minuten dauert, muss der Durchfluss in der Abflussleitung reduziert werden, damit die Zykluszeit länger als 3 Minuten beträgt. Nachdem die Verschmutzung im Teich abgeklungen ist, kann die Verstopfung in der Abflussleitung, unter Einhaltung der genannten Zykluszeit, langsam beseitigt werden.

8. Steuerkasten

Der Steuerkasten besteht aus einem Gehäuse mit folgenden Teilen:

- 2 Steckdosen, nämlich:
  - Pumpe für die Hochdruck-Tauchmotorpumpe
  - Drum motor für den trommelmotor

- 3 Tasten:
  - Manual: für einen manuellen Spülzyklus.
  - Main Switch: Zum Ein- und Ausschalten der Stromversorgung im Kasten.
  - Reset: zum Auswechseln einer Sicherung.

Außerdem befinden sich im Steuerkasten 2 Kabelverschraubungen für das Stromversorgungskabel und für die Durchführung des Höhenmessungskabels.

9. Reinigung und Wartung

Achtung! Gefährliche elektrische Spannung! Dies kann zu schweren Verletzungen oder zum Tod führen.

Halten Sie sich bei den Reinigungs- und Wartungsmaßnahmen an folgende Regeln:

- Bevor Sie das Wasser berühren oder Arbeiten am oder im Gerät durchführen, schalten Sie die Stromversorgung aus und sichern Sie das Gerät gegen unbeabsichtigtes Einschalten.

- **Allgemeine Reinigung - 1 x pro Monat:**
  - Schalten Sie den ‚Main switch' aus und ziehen Sie den Netzstecker aus der Steckdose.
  - Entfernen Sie größere Verunreinigungen (z. B. Fadenalgen) aus der Innenseite der Rinne.
  - Reinigen Sie die Innenseite der Trommel.
  - Reinigen Sie die Zugangssicherheitsblöcke.
  - Reinigen Sie die Elektroden der Höhenmessung.

- **Düsenreinigung - 2 x pro Monat:**
  - Demontieren Sie die Düse, indem Sie sie mit einer Drehung entgegen dem Uhrzeigersinn von der Schnellkupplung abschrauben.
  - Entfernen Sie die Dichtung von der Halterung.
  - Entfernen Sie die Winkeldüse von der Kupplung.
  - Reinigen Sie diese.
  - Setzen Sie die Düse und die Dichtung in die Halterung ein.
  - Schrauben Sie den Halter auf den Klemmbügel.

- **Komplette Reinigung:**
  - Schalten Sie den ‚Main switch' aus und ziehen Sie den Netzstecker aus der Steckdose.
  - Schließen Sie die Zu- und Abfuhrhähne und lassen Sie das Wasser über das Ventil ab, bis der Filter leer ist.
  - Bauen Sie die Rinne aus und reinigen Sie diese vollständig.
  - Nehmen Sie die Trommel und die Bürsten heraus und reinigen Sie diese unter fließendem Wasser.
  - Bauen Sie die Sprühpumpe aus und reinigen Sie diese vollständig.
  - Reinigen Sie die gesamte Innenseite des Filters.

- **Demontieren Sie die Trommel wie folgt:**
  - Demontieren Sie das Sprührohr, indem Sie die Kupplung abschrauben und die Rinne von der Rohrschelle abnehmen.
  - Demontieren Sie die Rinne, indem Sie die Schrauben abschrauben. Bewahren Sie die Dichtungsringe und die Dichtung an einem sicheren Ort auf!
  - Drehen Sie die Trommel, bis die Schraube der Wellenverbindung oben ist. Entfernen Sie diese Schraube.
  - Schieben Sie die Trommel leicht in Richtung des Gehäuses, bis sich das Rohr von der Welle löst, und heben Sie die Trommel vorsichtig und schräg nach oben aus der Silikondichtung. Heben Sie die Trommel aus dem Filterbehälter. Legen Sie die Trommel vorsichtig ab, damit das Sieb nicht beschädigt wird.

- **Montieren Sie die Trommel wie folgt:**
  - Die Trommel vorsichtig in den Filter absenken und diese mit dem Flansch auf die Wellen der Trennwand einsetzen.
  - Drücken Sie die Silikondichtung mit der Hand bis zum Anschlag in den Trommelflansch.
  - Trommel mit der Flanschseite über die Welle schieben.
  - Trommel über die Welle drehen, bis sich das Loch in der Welle unterhalb des Lochs im Rohr befindet. Die Schraube M8 x 15 wieder einsetzen und gründlich festziehen.

10. Auftretende Störungen

Auftretende Störungen können sein:

- Kein Wasserdurchfluss:
  - Prüfen Sie, ob die (Schieber-)Hähne geöffnet sind.
  - Prüfen Sie, ob die Wasserpumpen angeschlossen sind.
  - Prüfen Sie, ob der Ein- oder der Auslass verstopft ist.
- Unzureichender Wasserdurchfluss:
  - Prüfen Sie, ob der Ein- oder der Auslass verstopft ist.
  - Es wurden nicht genügend Zufuhranschlüsse installiert.
  - Die Leistung der Umwälzpumpe ist nicht ausreichend.
  - Schmutzwasserpartikel befinden sich an der außerseite der Trommel Überprüfen Sie die Dichting die Trennwand und dem Trommel.
  - Die Sicherung ist raus. Drehen Sie am Resetknopf und tauschen Sie gegebenenfalls die Sicherung aus.

11. Vorbereitungen für den Winter

Beachten Sie die Mindestwassertemperatur von +4 Grad Celsius für die einwandfreie Funktion des Gerätes.

Vorkehrungen, die getroffen werden können:
- Anbringen einer Schutzhülle oder einer Abdeckung auf der Grube.
- Steuerung und Motor sind nicht frostsicher. Diese so aufstellen, dass diese vor Regen und Frost geschützt sind.

Besteht die Gefahr von Wassertemperaturen unter +4 Grad Celsius oder Frost, muss das Gerät außer Betrieb genommen werden.
- Entleeren und reinigen Sie das Gerät gemäß den Vorschriften
- Entleeren Sie umliegende Wasserleitungen
- Belassen Sie die Ventile in der offenen Position
- Wasserleitungen und andere Teile ggf. vor Frost schützen

12. Verschleißteile

Die folgenden Teile können einem gewissen Verschleiß unterliegen:

• Silikontrommeldichtung	Bestellnummer	100744
• Dichtungsring	Bestellnummer	100757
• Trommelsiebe	Bestellnummer	100700

13. Technische Daten

• Betriebsspannung:	VAC 230V
• Stecker:	16 A Euro-Stecker
• Gesamtleistung:	800 Watt
• Kabellänge:	3 m
• Trommeldurchmesser:	40 cm
• Trommellänge:	40 cm
• Max. Durchflussmenge:	25 m^3/h
• Gewicht:	40 kg
• Höhe über dem Wasserstand:	140 mm
• Minimaler Wasserstand:	20 mm unter der Grenze des Pfeils
• Maximaler Wasserstand:	10 mm unter der Grenze des Pfeils
• Anzahl Platten:	1
• Anzahl Düsen:	4
• Minimaler Zeitraum zwischen 2 Sprühvorgängen:	3 Minuten (sonst überhitzt sich der Motor)

Filtreco

14. Technische Zeichnung

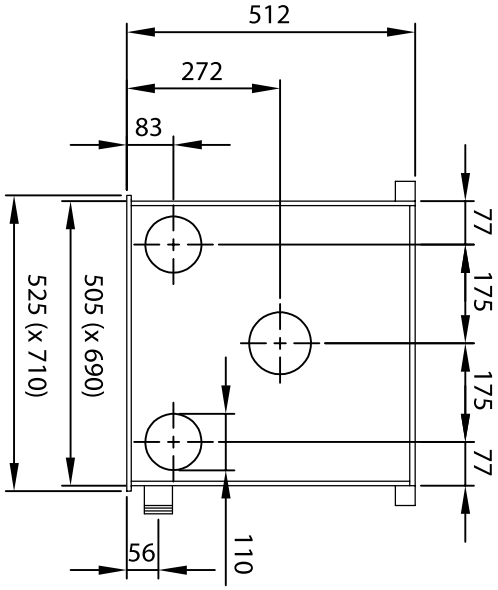

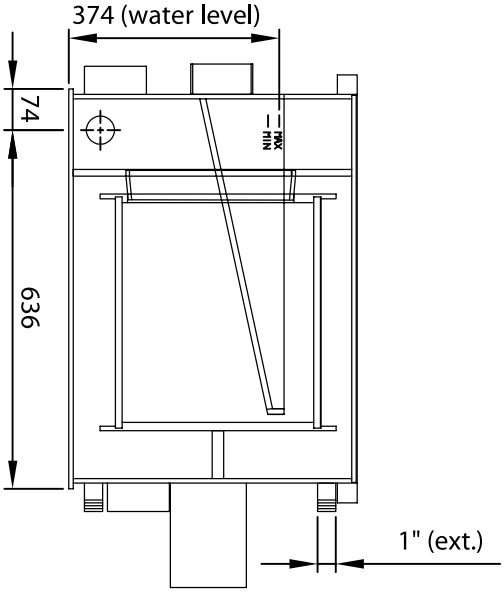

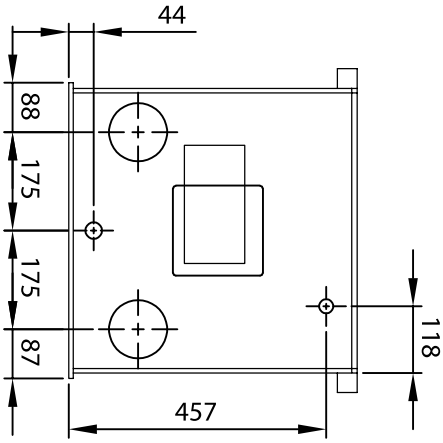

15. Zeichnung Aufbau am Teich

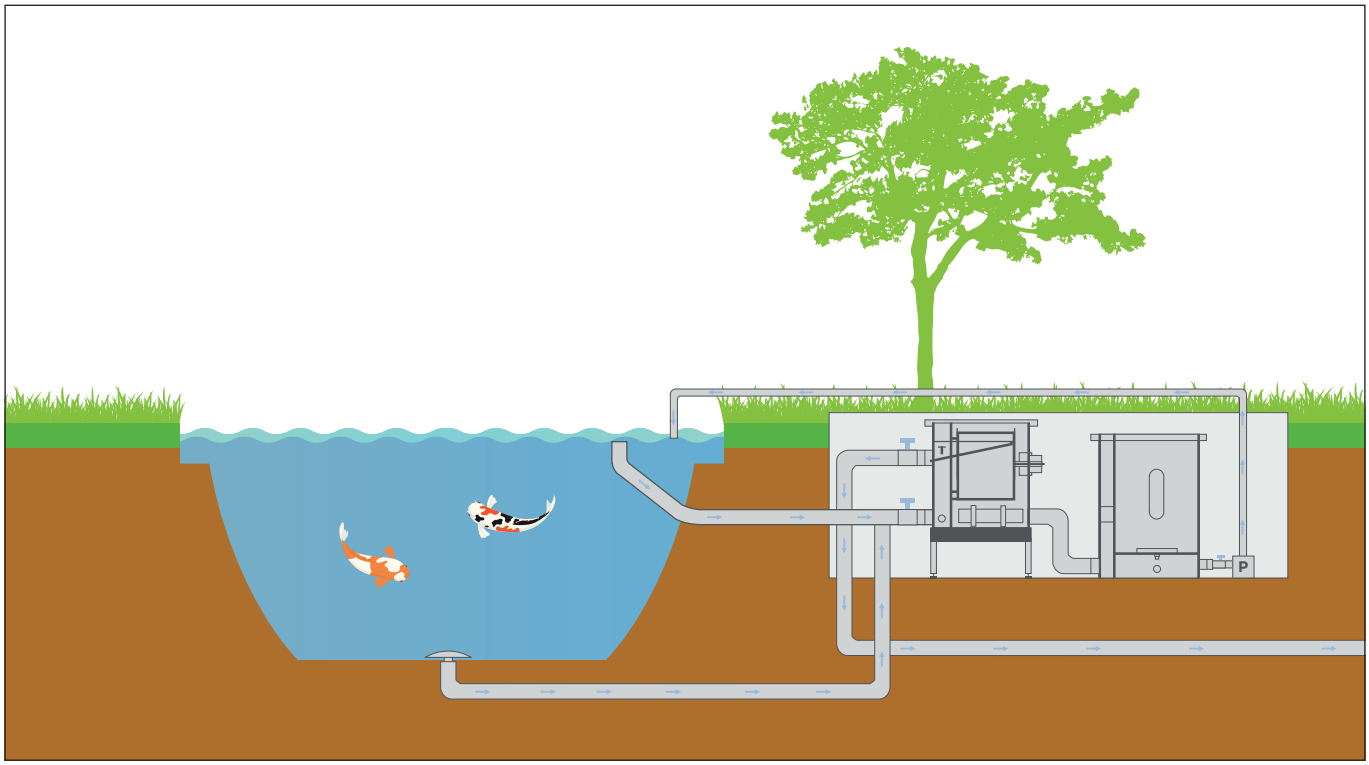

Filtreco

Filtreco
Nusterweg 69
NL-6136 KT Sittard
Die Niederlande

Handelskammernummer 14052952
Ust-ID NL 58.28.235.B01

+31 46 457 25 55
info@filtreco.nl
www.filtreco.nl

Filtreco ist eine Marke von WTH B.V.