It is clear.

BESTELLNUMMER 100156

# Benutzerhandbuch

## Protein skimmer

DE

www.filtreco.nl

Filtreco

Filtreco

# Einleitung

## Willkommen bei Filtreco: Filtersysteme für Koiteiche

Jeder Koi-Liebhaber weiß, wie wichtig eine gute Wasserqualität ist. Man benötigt also ein gutes Filtersystem für den Teich. Dann ist die Sache klar. Dann ist die Wahl eindeutig. Dann entscheidet man sich für Filtreco. Sie lieben Ihre Fische und vertrauen reinen Spezialisten. Sie wünschen sich einfach reines Wasser – klar und gesund für Ihre Fische. Aber für reines Wasser müssen Sie das passende Filtersystem für Ihre spezifische Situation wählen. Aus diesem Grund bietet Filtreco das breiteste Sortiment an Teichfiltern an. Mit einem noch nie dagewesenen Serviceniveau, der geringsten Ausfallhäufigkeit und großem Installationskomfort. Um es klar zu sagen: Mit Filtreco entscheiden Sie sich für die beste Qualität. Technische Qualität und damit Lebensqualität für Ihre Koi.

It is clear.

## Einleitung

Dies ist das Benutzerhandbuch für die Protein skimmer.

Mit dem Kauf dieses Filtreco-Filters haben Sie eine ausgezeichnete Wahl getroffen. Bitte lesen Sie dieses Benutzerhandbuch sorgfältig durch, bevor Sie das Gerät in Gebrauch nehmen. Dadurch machen Sie sich mit dem Gerät vertraut. Alle Arbeiten an und mit diesem Gerät dürfen nur in Übereinstimmung mit diesem Handbuch durchgeführt werden.

Beachten Sie für eine ordnungsgemäße und sichere Verwendung unbedingt die Sicherheitshinweise. Bewahren Sie dieses Benutzerhandbuch sorgfältig auf und übergeben Sie es dem neuen Besitzer, wenn das Gerät den Eigentümer wechselt.

**Filtreco**
Nusterweg 69
NL-6136 KT Sittard
Die Niederlande

Handelskammernummer 14052952
Ust-ID NL 58.28.235.B01
Filtreco ist eine Marke von WTH B.V.

IBAN: NL39RABO0136750729
BIC: RABONL2U

+31 46 457 25 55
info@filtreco.nl
www.filtreco.nl

# Inhaltsverzeichnis

Einleitung ..... 02
Inhaltsverzeichnis ..... 03
1. Produktbeschreibung ..... 04
2. Technische Daten ..... 04
3. Aufstellung und Einrichten ..... 04
4. Inbetriebname ..... 04
5. Einstellen des Filters ..... 04
6. Vorbereitungen für den Winter ..... 04
7. Technische Zeichnung ..... 05
8. Zeichnung Aufbau am Teich ..... 05

Filtreco

## 1. Produktbeschreibung

Der Filtreco Protein Skimmer (auch Eiweißabschäumer genannt) ist ein biologischer Filter und sollte immer hinter einem Vorfilter platziert werden. Vorgefiltertes Wasser tritt von oben in den Filter ein, wobei Wasser durch ein Lochblech in den Filter gelangt. Das Wasser läuft über Bio Wheels, wo der biologische Prozess stattfindet. Das Lochblech gibt dem Wasser zusätzlichen Sauerstoff.

Durch das herabfallende Wasser bildet sich am Boden des Filters ein fester Schaum. Sämtliche Verunreinigungen sammeln sich im Schaum und werden durch die ablauf (Ø40 mm) abgeleitet.

## 2. Technische Daten

| | |
|---|---|
| Flow: | 12/18 m³/Stunde |
| Aufbereitung: | Nachher |
| Bestellnummer: | 100156 |
| Abmessungen (L x B x H): | 320 x 320 x 1198 mm |
| Zufuhr: | 1 x 32 mm |
| Ausgabe: | 1 x 63 mm |
| Schmutzablass: | 1 x 40 mm |
| Inklusive: | Bio wheels und Deckel |
| Farbe/Material: | Sahara/Polypropylen |
| Gewicht: | 10 kg |

## 3. Aufstellung und Einrichten

Der Protein Skimmer muss immer eben aufgestellt werden. Der Boden muss vollständig unterstützt werden. Bevorzugt wird ein ebener Zementboden.

## 4. Inbetriebname

- Schrauben Sie die Filterabdeckung ab.
- Entfernen Sie die Anschlüsse vom Filter.
- Setzen Sie das Winkelstück auf das Rohr.
- Schrauben Sie den Deckel auf den Filter.
- Schrauben Sie das Kupplungsstück auf den Auslass (Ø63 mm).
- Schließen Sie die Pumpe an den Einlass an (Ø32 mm).

## 5. Einstellen des Filters

Achten Sie beim Anschließen des Filters darauf, dass der Wasserspiegel im Filter ca. 2 cm unterhalb der Platte liegt, auf der das Filtermedium aufliegt. Dadurch fällt das Wasser mit der richtigen Geschwindigkeit, was zu einer effizienten Schaumbildung führt. Sie können den gewünschten Wasserstand erreichen, indem Sie die Kupplung lösen und den Winkel des Rohrs (Wasserauslass Ø63 mm) ändern.

## 6. Vorbereitungen für den Winter

Beachten Sie für die einwandfreie Funktion des Gerätes die Mindestwassertemperatur von +4 Grad Celsius.
Bei drohender Wassertemperatur unter +4 Grad Celsius oder Frostgefahr muss der Filter außer Betrieb genommen werden.

Schritte:
- *Leeren Sie den Filter.
- *Entleeren Sie die umliegenden Rohrleitungen.
- *Lassen Sie die Ventile in geöffneter Position.
- *Gegebenenfalls Rohrleitungen und andere Bauteile vor Frost schützen.

## 7. Technische Zeichnung

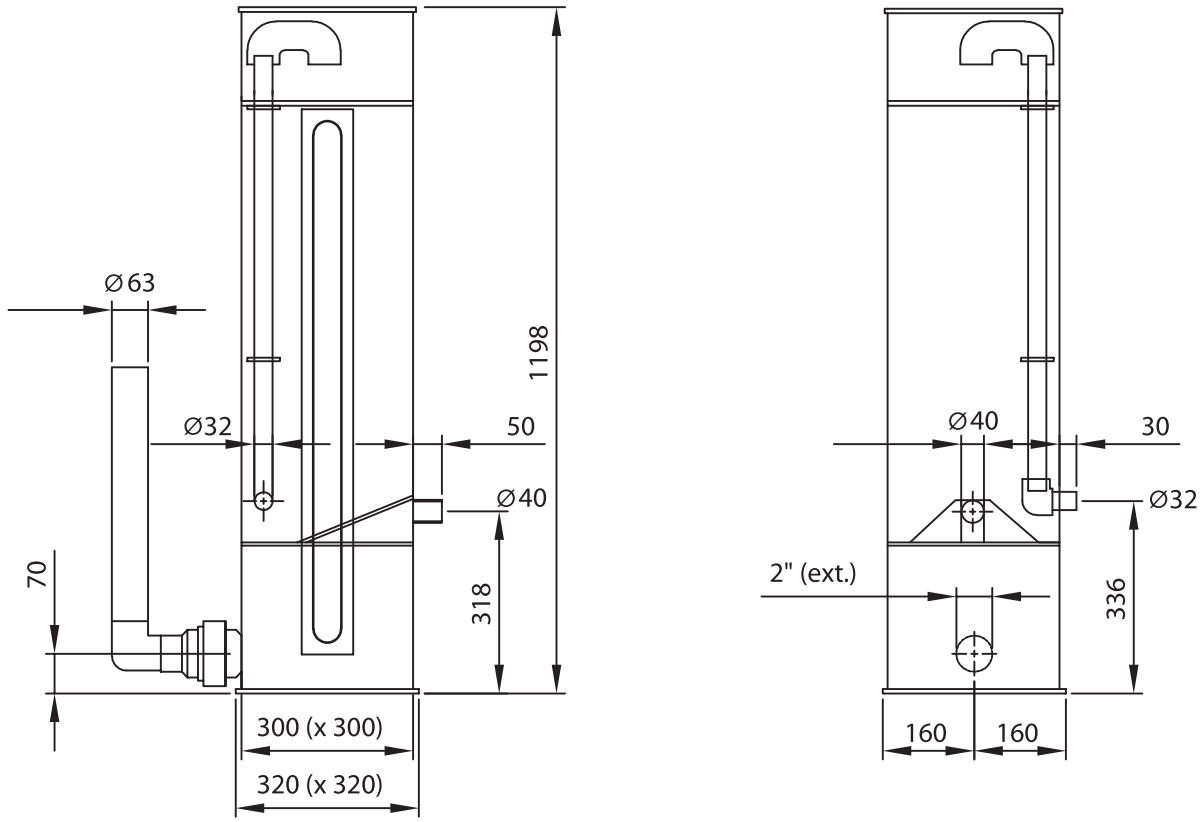


## 8. Zeichnung Aufbau am Teich

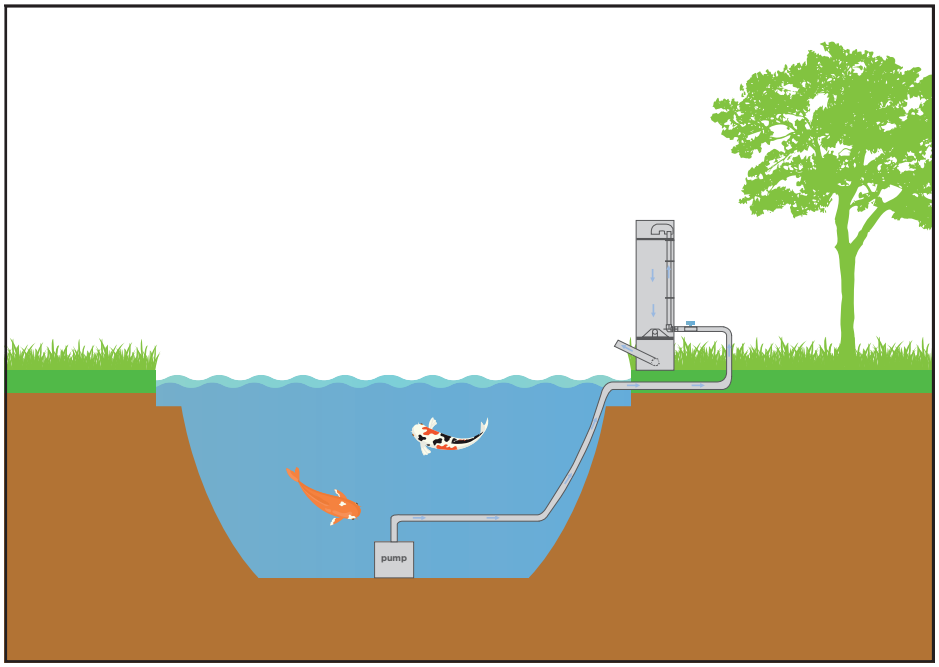

Filtreco

**Filtreco**
Nusterweg 69
NL-6136 KT Sittard
Die Niederlande

Handelskammernummer 14052952
Ust-ID NL 58.28.235.B01

+31 46 457 25 55
info@filtreco.nl
www.filtreco.nl

Filtreco ist eine Marke von WTH B.V.